DF-2 / DF-3

TABLEAU MOYENNE TENSION

LE CONCEPT MODULAIRE

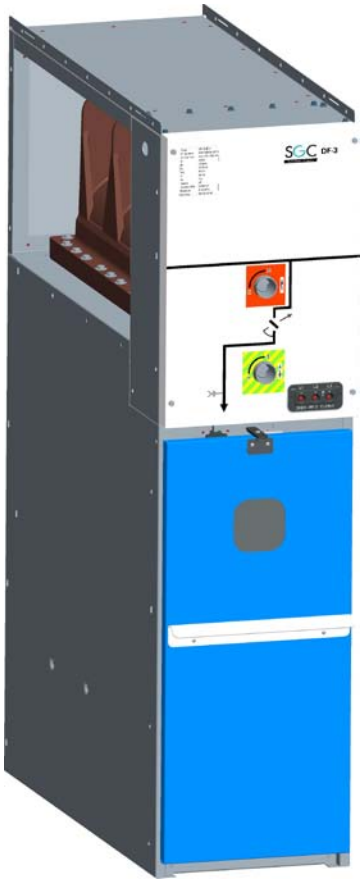

Manuel d'utilisation:
Couplage d'une cellule DF-2 à une cellule DF-3

SGC - SwitchGear Company nv - Moorstraat 24 - 9850 Nevele - Belgique
☎ +32 (0)9/321.91.12 - info@switchgearcompany.eu - www.switchgearcompany.eu

© 2011 SGC n.v.

Tous droits réservés.

L’information fournie ne peut en aucun cas être reproduite et/ou publiée par quelque procédé que ce soit (électronique ou mécanique), sans l’autorisation écrite expresse préalable de SGC Switchgear Company n.v.

Sous réserve de modification dans la mesure où l’information fournie est basée sur des données générales relatives aux constructions, propriétés de matériaux et méthodes de travail connues à l’époque de sa parution.

L’information fournie est valable pour la gamme de tableaux moyenne tension de modèle standard. SGC Switchgear Company n.v. ne peut, en conséquence, être tenu pour responsable d’un éventuel dommage découlant des spécifications tableau moyenne tensionqui s’écarteraient du modèle standard.

L’information disponible a été établie avec le plus grand soin possible. SGC Switchgear Company n.v. décline toute responsabilité pour les éventuelles erreurs qui pourraient exister dans ce document ainsi que leurs conséquences éventuelles.

Les noms usuels, noms commerciaux, marques commerciales etc. utilisés par SGC Switchgear Company n.v. sont protégés en vertu de la législation relative à la protection des marques commerciales.

SOMMAIRE

SOMMAIRE ..... **iii**

avant propos ..... **iv**

Introduction iv
Pictogramme et symbole utilisés dans et sur le tableau moyenne tension iv
Pictogrammes utilisés dans la documentation v
Documentation complémentaire v
Service et assistance technique vi
Consignes et instructions générales de sécurité vi
Usage et utilisation vii

1 Installation **1-1**

1.1 Consignes de sécurité - installation 1-1
1.1.1 Généralités 1-1
1.1.2 Recommandations – local d'installation 1-1
1.1.2.1 Surface au sol 1-1
1.1.2.2 Conditions environnantes 1-2
1.1.2.3 Aération 1-2
1.1.2.4 Hauteur libre du local d'installation 1-3
1.1.2.5 Dimension des portes d'accès du local d'installation. 1-3
1.1.2.6 Passage libre devant les cellules. 1-3
1.1.2.7 Résistance aux arcs internes. 1-4

2 montage **2-1**

2.1 Ancrage des cellules 2-1
2.2 Assemblage des cellules 2-4
2.2.1 Couplage des cellules. 2-4
2.2.1.1 Kit DD903620 (kit d'extension général DF-3: pièce de couplage) 2-4
2.2.1.2 Kit DD903621 (Couplage d'une cellule DF-3 à une cellule DF-2) 2-5
2.2.1.3 Préparatifs 2-5
2.2.1.3.1 Instructions de montage 2-6
2.3 Montage du jeu de barres 2-9
2.3.1 Tableau moyenne tension 630 A – kits de jeux de barres disponibles 2-9
2.3.1.1 Kit DD903630 (DF-3 A/P 375 à DF-DT 675) 2-9
2.3.1.2 Kit DD903631 (DF-3 A/P 375 à DF-DT 675) 2-10
2.3.1.3 Kit DD905630 (DF-3 A/P 500 à DF-DT 675) 2-10
2.3.1.4 Kit DD905631 (DF-3 A/P 500 à DF-DT 675) 2-10

3 PREMIERE MISE EN SERVICE ..... Fout! Bladwijzer niet gedefinieerd.

AVANT PROPOS

Introduction

Ce document servira de référence aux opérateurs compétents et formés en vue de transporter, installer, utiliser et entretenir le tableau moyenne tension en toute sécurité et de manière économique.

Dans ce document, l'expression « tableau moyenne tension » se comprend comme un assemblage, de cellules DF-3 qui, couplées et reliées entre elles, constituent un poste de transformation ou de distribution conforme aux spécificités du client. Voir à ce propos « Description générale »

Les chapitres et paragraphes sont numérotés. La numérotation des pages (constituée du numéro de chapitre et du numéro de page) et le code du document sont répertoriés au bas de chaque page.

Dans la documentation, les termes « gauche », « droit », « avant » et « arrière » servent à indiquer les parties du tableau moyenne tension. La position de référence est celle de l'opérateur se trouvant face à la cellule ou au tableau.

Pictogramme et symbole utilisés dans et sur le tableau moyenne tension

Selon le modèle, le tableau moyenne tension pourra porter le pictogramme suivant :

MISE EN GARDE
Danger/ Tension électrique
L'accès à la cellule repérée n'est autorisé que si la cellule proprement dite, celle qui la suit immédiatement et celle qui la précède sont hors tension.

Pictogrammes utilisés dans la documentation

Le manuel d'utilisation correspondant au tableau moyenne tension comporte les pictogrammes suivants:

ATTENTION!
Se réfère aux procédures qui, si elles ne sont pas exécutées avec l'attention nécessaire, peuvent endommager le tableau moyenne tension et affecter l'environnement immédiat.

MISE EN GARDE
Danger : présence de tension électrique

ATTENTION!
Risque de coinçage

Remarques, suggestions et conseils

Avant de procéder aux travaux, mettre la cellule concernée, la cellule qui la suit immédiatement et la cellule précédente hors tension.

Avant de procéder aux travaux, ouvrir l'interrupteur-sectionneur et le sectionneur de mise à la terre.

Consulter d'abord les documentations concernées.

Protéger le tableau moyenne tension contre l'eau et/ou l'humidité.

Documentation complémentaire

La documentation technique suivante est disponible pour les tableaux moyenne tension:

- Manuel d'utilisation DF-2 (DW602110)
- Manuel d'utilisation DF-3 (DW612212)

Service et assistance technique

Pour toute information concernant des réglages spécifiques, les travaux d'entretien et de réparation qui ne seraient pas traités dans ce document, prière de prendre contact avec SGC n.v.

- Dans ce cas, mentionner toujours les données suivantes:
  - Type de cellule et tension de service
  - Numéro de série de la (des) cellule(s)

Consignes et instructions générales de sécurité

SGC Switchgear Company n.v. décline toute responsabilité en cas de dommage matériel ou corporel résultant de la non-observation (stricte) des consignes et instructions de sécurité ou de négligence pendant l'installation, l'utilisation, l'entretien ou la réparation du tableau moyenne tension et des éventuelles options correspondantes.
En fonction des conditions spécifiques d'utilisation ou des options mises en œuvre, il est possible que des instructions de sécurité complémentaires s'imposent. Veuillez alors prendre immédiatement contact avec SGC Switchgear Company n.v. si, lors de l'utilisation du tableau moyenne tension, vous avez constaté un danger potentiel.

Le propriétaire/l'utilisateur du tableau moyenne tension est en tout temps entièrement responsable de l'observance des instructions et des règles de sécurité locales en vigueur.

Manuel d'utilisation

- Quiconque utilise ou manœuvre le tableau moyenne tension doit avoir pris connaissance du contenu de ce manuel d'utilisation et doit en suivre scrupuleusement les indications. Le propriétaire/l'utilisateur doit instruire les opérateurs sur la base du manuel d'utilisation et tenir compte de toutes les instructions et indications.
- Il conviendra de ne jamais modifier l'ordre des opérations à effectuer.
- Le manuel d'utilisation sera toujours conservé à portée immédiate du tableau moyenne tension.

Pictogrammes et symboles de sécurité

Les pictogrammes, symboles et instructions apposés sur le tableau moyenne tension font partie des dispositifs de sécurité. Il ne faut donc pas les couvrir ni les enlever. Il faut qu'ils soient toujours présents et clairement visible pendant toute la durée de vie du tableau moyenne tension.

- Remplacer ou réparer immédiatement les pictogrammes, symboles et instructions devenus illisibles ou endommagés. Pour ce faire, prendre contact avec SGC Switchgear Company n.v.

Opérateurs

La mise en œuvre des travaux décrits (transport, installation, utilisation et entretien) est réservée exclusivement aux opérateurs formés et autorisés, qui connaissent des dangers susceptibles de survenir lors de l'utilisation d'un tableau moyenne tension. Le personnel intérimaire et les personnes en formation ne doivent en aucun cas opérer le tableau moyenne tension.

Spécifications techniques

- Les spécifications techniques ne peuvent pas être modifiées.
- Il est interdit de modifier le tableau moyenne tension ou ses composants.

Transport, entreposage, installation, utilisation et entretien

- Voir respectivement:
  - " Consignes de sécurité - transport "
  - " Consignes de sécurité - entreposage"
  - " Consignes de sécurité - installation "
  - " Consignes de sécurité - utilisation "
  - " Consignes de sécurité - entretien "

Usage et utilisation

Le tableau moyenne tension a été conçu exclusivement pour servir de poste de transformation ou de distribution, conformément aux spécifications et conditions fournies par SGC Switchgear Company n.v. Tout autre usage ou usage abusif sera considéré comme non conforme à la destination dudit tableau[1]
SGC Switchgear Company n.v. décline toute responsabilité en cas d'éventuel dommage matériel ou corporel qui découlerait d'une utilisation non conforme.

Le tableau moyenne tension est en conformité avec les normes et directives en vigueur. Voir la Brochure Technique (Numéro de commande: DW601109 (DF-2)/ DW610111 (DF-3)).

- Utiliser le tableau moyenne tension uniquement s'il se trouve en parfait état et conformément à la destination sus-décrite.

Laisser les assemblages scellés toujours intacts. La destruction des scellés rendra irrévocablement caduque les réclamations de garantie.

[1] « Usage selon destination » tel qu'il est stipulé dans la norme EN 292-1 « …l'usage pour lequel le produit technique est approprié selon la spécification du fabricant – y compris ses indications dans la brochure de vente. » En cas de doute, il s'agit de l'emploi qui se révèle d'habitude la construction, de l'exécution et de la fonction du produit. L'usage selon la destination s'entend aussi l'observation des instructions fournies dans le manuel d'utilisation

1 INSTALLATION

1.1 Consignes de sécurité - installation

1.1.1 Généralités

L'installation du tableau moyenne tension est strictement réservé à des opérateurs compétents et formés en ce sens, dans le respect des consignes et règles de sécurité locales en vigueur.
Le raccordement et la première mise en service doivent être effectués par un personnel formé et autorisé, au service de la compagnie distributrice d'électricité.

- Voir également « Consignes et instructions générales de sécurité ».
- Ne jamais abandonner des outils ou du matériel dans ou sur le tableau moyenne tension.
- Installer le tableau moyenne tension exclusivement dans des locaux qui satisfont pleinement aux recommandations suivantes (selon IEC 60298).

1.1.2 Recommandations – local d'installation

Les recommandations en matière de local d'installation sont classées comme suit:

- la surface au sol
- les conditions environnantes
- l'aération du local
- la hauteur libre du local d'installation
- les dimensions des portes d'accès au local
- le passage libre devant les cellules
- la résistance aux arcs internes

1.1.2.1 Surface au sol

Le sol sur lequel le tableau moyenne tension doit être installé sera suffisamment solide et parfaitement plat. La différence de niveau maximale admissible ne peut pas être supérieure à **2 mm/m**.

1.1.2.2 Conditions environnantes

Les cellules DF-3 sont conçues pour un **montage à l'intérieur** dans les conditions ambiantes suivantes:

description	valeur
Température ambiante	min. -15 °C - max. +45 °C
Humidité relative de l'air	min. 10% - max. 70% (sans formation de condensation)
Altitude d'installation	max. 1.000 m au dessus du niveau de la mer

Tableau1: Conditions environnementales

Ce qui, en pratique, signifie qu'il y a lieu:

- D'éviter l'installation dans des locaux poussiéreux.
- D'éviter l'installation dans des locaux dont l'humidité relative est élevée.
- D'éviter l'installation dans des endroits sujets aux coups de foudre.
- D'éviter l'installation dans des lieux où les cellules peuvent être exposées à des gaz ou des liquides agressifs.

Contacter SGC Switchgear Company n.v. si les cellules doivent être installées dans des locaux où les conditions environnantes indiquées ci dessus ne peuvent pas être remplies.

1.1.2.3 Aération

- Assurer une bonne aération du local d'installation.
- Sécuriser les ouvertures d'aération de manière à ce que les petits animaux (nuisibles) n'aient pas accès au local d'installation.

Une attention toute particulière sera donnée au tableau moyenne tension qui abrite une ou plusieurs cellules transformateurs. Se rapporter au tableau ci-dessous lors du calcul des coefficients d'aération. Le tableau ci dessous indique les pertes du transformateur en fonction de sa puissance dans le cas d'un type isolement résine.

Puissance du transformateur (en KVA)	P totale (W)
100	1.605
160	2.175
250	2.850
315	3.412
400	4.012
500	4.837
630	5.745
800	6.787
1.000	7.875
1.250	10.350
1.600	12.450
2.000	16.125

Tableau 2: Aperçu des pertes en charge d'un transformateur isolé à la résine

1.1.2.4 Hauteur libre du local d'installation

La hauteur libre du local doit être d'au moins **2.200 mm**.
Certaines compagnies distributrices d'énergie requièrent cependant une hauteur libre minimum supérieure. La hauteur libre idéale –acceptée par la majorité des compagnies distributrices d'énergie- est de **2.500** mm.

Pour les transformateurs du type sec dont la puissance est de 1 250 KVA et plus, la hauteur libre du local sera au moins de **2.500 mm**.

1.1.2.5 Dimension des portes d'accès du local d'installation.

Les hauteurs et largeurs indiquées ci dessous concernent toutes les portes qui donnent accès au local d'installation. Ces dimensions minimales s'appliquent donc également dans le cas ou le local n'est pas directement accessible de l'extérieur.

description	valeur
Hauteur de la porte d'accès	min. 2.200 mm
Largeur de la porte d'accès	min. 100 mm + la largeur de la cellule la plus large

Tableau 3: Dimensions des portes d'accès.

Si le tableau moyenne tension n'est pas équipé de cellule(s) transformateur, une hauteur de porte minimale de **2.000 mm** sera suffisante. Si, par contre, le tableau est équipé de cellule(s) transformateur, il faut toujours tenir compte des dimensions du transformateur. Pour les dimensions des différentes cellules, voir le chapitre « Dimensions et poids ».

Si le tableau moyenne tension doit être installé dans une cave ou en souterrain, il faudra prévoir une trappe d'accès dont aussi bien la longueur que la largeur est de 400 mm supérieure aux dimensions de la plus grande des cellules ou de la cellule transformateur.

1.1.2.6 Passage libre devant les cellules.

Le passage libre devant les cellules dépend de la composition du tableau moyenne tension.

Si le tableau moyenne tension ne comprend pas de transformateur, le passage libre minimal sera de **800 mm**. Les tableaux moyenne tension équipés d'un transformateur de $\geq$ 1.000 kVA doivent être pourvu d'un passage libre d'au moins 2000 mm.

1.1.2.7 Résistance aux arcs internes.

Pour éviter des dommages matériels sérieux et de graves lésions corporelles ou une électrocution dans le cas (improbable) d'un arc interne, il convient de respecter les consignes d'installation suivantes:
Laisser un espace libre entre l'arrière du tableau et le mur du local d'installation, un espace libre conforme à la Figure 1 ci-dessous. Cette implantation correspond à une configuration dans laquelle, les tôles de fermeture latérales des cellules vont jusqu'au mur du local d'implantation. De cette manière l'espace libre à l'arrière des cellules est complètement fermé. Dans le cas peu probable d'un arc interne, le système de détection de la surpression et les tôles arrières peuvent fonctionner sans obstacle.

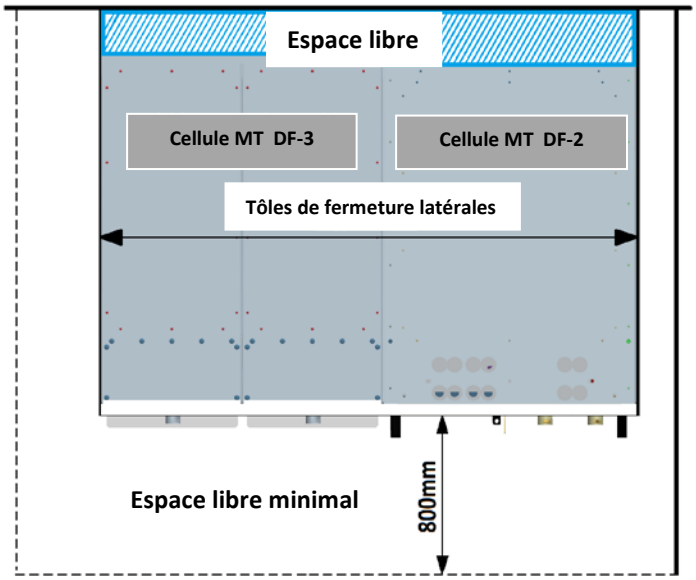

Figure 1: Vue en plan de cellules installées.

Une cellule transformateur peut, par contre être installée avec sa face arrière contre le mur du local d'installation.

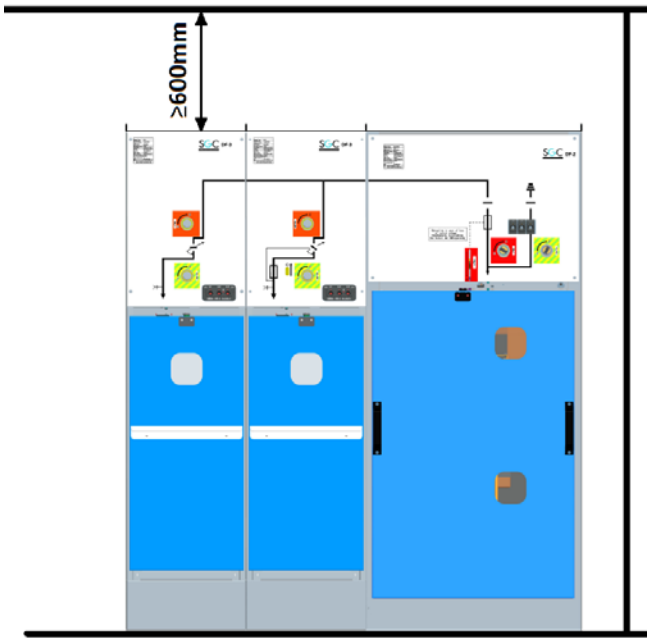

Figure 2: Hauteur libre minimale

- Ancrer chaque cellule du tableau moyenne tension dans le sol au moyen de 4 boulons. Voir 2.1 - Ancrage des cellules dans le sol.
- Coupler les cellules les unes aux autres à l'aide du matériel de fixation fourni et prévu à cet effet. Voir 2.2 - Assemblage des cellules.

Dans les tableaux moyenne tension placés conformément aux instructions de montage ci-dessus, l'arc interne restera toujours limité au compartiment d'origine.

2 MONTAGE

2.1 Ancrage des cellules

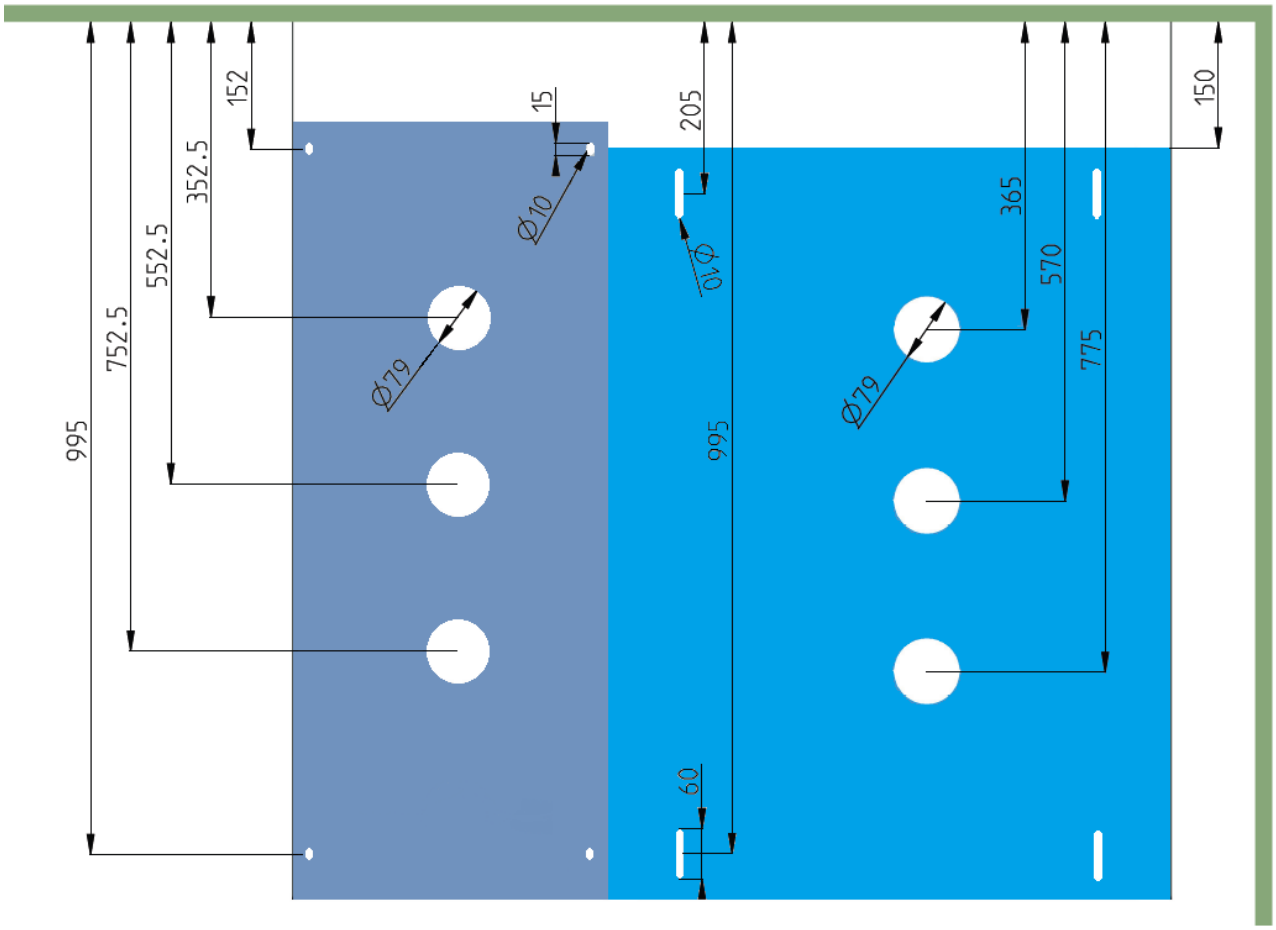

Figure 3: Montage d'un couplage de cellule DF-3 avec une cellule DF-2

Consulter le(s) plan(s) de montage, le schéma électrique et les plans de sol avant de commencer le montage effectif du tableau moyenne tension.
Pour les dimensions horizontales, nous vous renvoyons vers le manuel d'utilisation général de la cellule concernée car celles ci sont différentes selon le type de cellule concerné.

Laissé entre l'arrière des cellules et le mur du local d'installation un espace libre tel que indiqué. Le système de détection de la surpression des tôles arrières peut fonctionner sans obstacle. Une cellule transformateur, quant à elle, peut être placée contre le mur.

- Poser la première cellule de manière parfaitement horizontale dans le local d'installation.

- Ancrer celle ci au sol à l'aide de quatre boulons. Pour ce faire, utiliser les trous prévus. Voir la Figure 4.

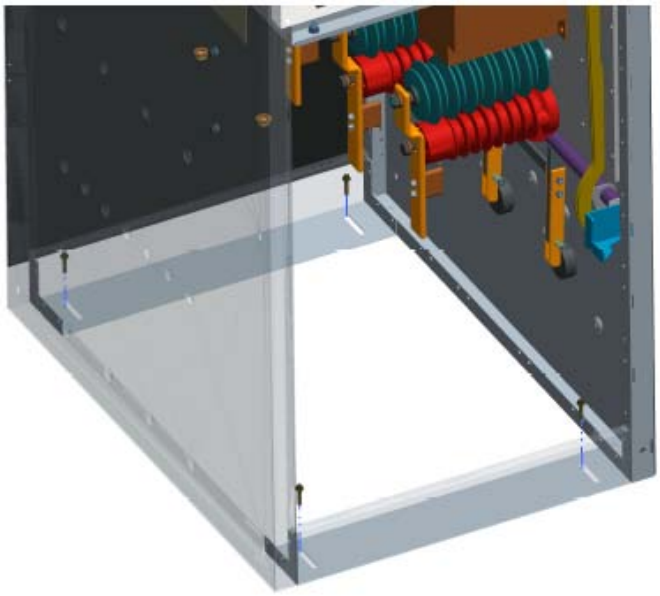

Figure 4: Montage: Fixation d'une cellule DF-2.

- Démonter la face avant (Figure 5):
  Dévisser les 4 boulons hexagonaux (C).
  Retirer les 4 rondelles à ressort (B)
  Dégager la face avant (A).
  Le compartiment commande et basse tension est maintenant accessible.

- Placer la deuxième cellule contre la première cellule.

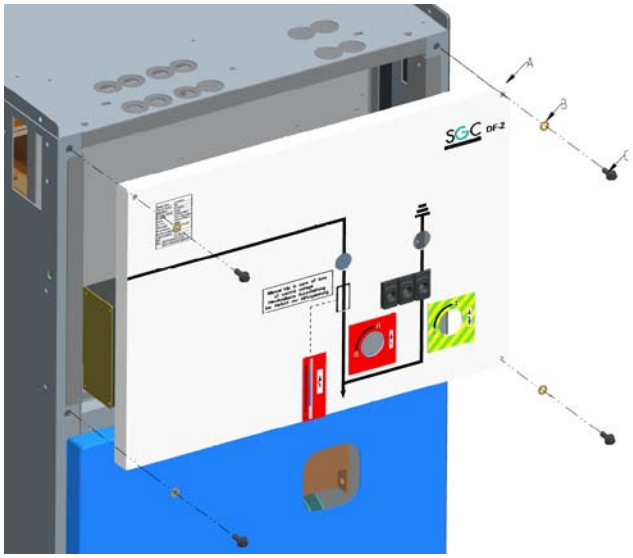

Figure 5: Démontage du panneau frontal DF-2

Veiller à ce que les cellules soient alignées avec précision et restent parfaitement horizontales pour pouvoir effectuer un montage sans provoquer de torsion du capotage, des raccords de terre en cuivre et des jeux de barres.
D'éventuels socles sont déjà prévus au départ de l'usine et sont livrés séparément.
Placer les cellules dans l'ordre indiqué sur le plan de montage et le schéma électrique.

- Retirer la face avant de la deuxième cellule (Figure 6):
  Dévisser les 4 boulons hexagonaux (C).
  Retirer les 4 rondelles ressort (B)
  Retirer le panneau frontal (A).
- Le compartiment commande et basse tension est maintenant accessible.

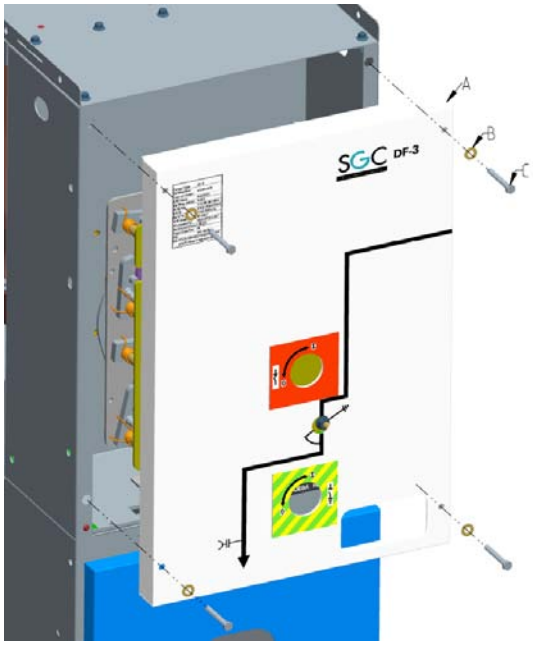

Figure 6: Démontage du panneau frontal DF-3

- Ancrer la seconde cellule à l'aide des 4 boulons, dans le sol. Utiliser pour ce faire les trous prévus à cet effet tel que repris dans la Figure 7.

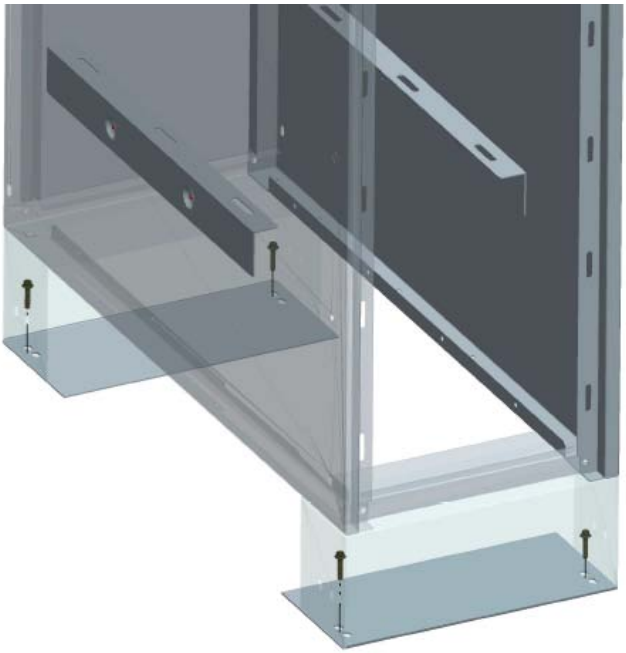

Figure 7: Montage: Fixation de la cellule DF-3

- Procéder de la même manière pour installer les autres cellules et veiller à ce que toutes les faces avant soient retirées.
- Retirer les œilletons de levage (éventuellement présents) sur les cellules. Pour ce faire, dévisser les boulons qui les tiennent.

Les cellules sont maintenant prêtes à être assemblées. Voir 2.2 Assemblage des cellules.

2.2 Assemblage des cellules

Lors de l'assemblage des cellules, les étapes importantes suivantes, sont d'application :

- Fixation de la pièce de couplage DF-3 / DF-2
- Couplage des cellules
- Montage du jeu de barres.

2.2.1 Couplage des cellules.

Pour le couplage des cellules entre elles, un kit spécial est disponible par cellule.

2.2.1.1 Kit DD903620 (kit d'extension général DF-3: pièce de couplage)

La pièce de couplage sera fixée sur le côté de la cellule DF-3 qui fera l'objet du couplage avec la cellule DF-2. Le surplis doit toujours être orienté vers le côté extérieur de la cellule.

La Figure 8 illustre un couplage à la droite d'une cellule DF-3.

Nr. de commande	description	qté	repaire
DE422809	Pièce de couplage DF-3 / DF-2	1	A
GR040986	M8x16 RIPP boulon autobloquant	2	B
GR041308	M8 RIPP écrou autobloquant	2	C

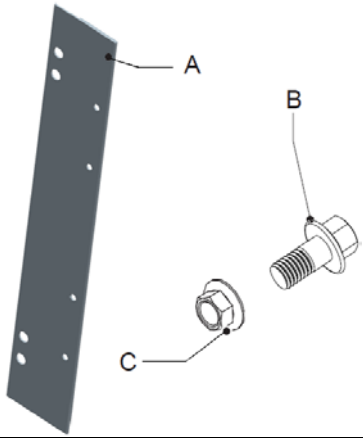

Tableau 4: Contenu du kit DD903620

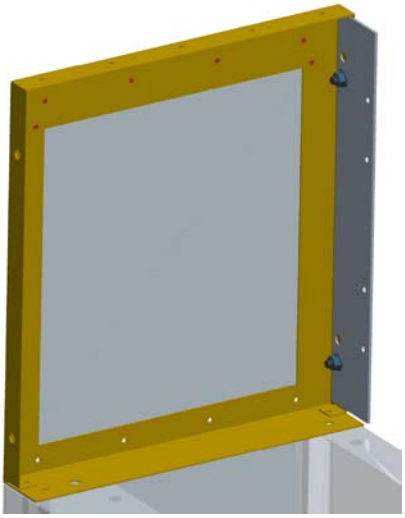

Figure 8: Fixation du kit d'extension à la droite du DF-3

2.2.1.2 *Kit DD903621 (Couplage d'une cellule DF-3 à une cellule DF-2)*

Nr de commande	Description	Qté	Repaire
GR040977	M6x12 RIPP boulon hexagonal autobloquant	2	A
GR040986	M8x16 RIPP boulon hexagonal autobloquant	11	B
GR040855	DIN 933 M8x55 boulon à tête hexagonale	1	C
GR041306	M6 RIPP écrou autobloquant	2	D
GR041608	DIN 6798A M8 rondelle plate crantée	1	E
GR041308	M8 RIPP écrou à bride autobloquant	12	F

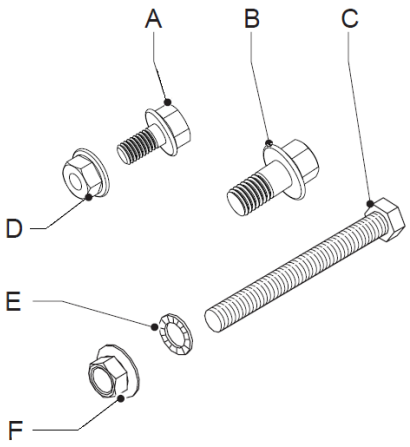

Tableau 5: Contenu du kit DD903621

2.2.1.3 *Préparatifs*

Veiller à ce que la cellule, celle qui la suit directement et celle qui la précède soient hors tension

Veiller à ce que le sol soit égal et parfaitement horizontal pour que les cellules restent alignées et parfaitement de niveau. C'est à cette seule condition qu'il est possible d'effectuer un montage sans torsion.

2.2.1.3.1 Instructions de montage

Les repaires alphabétiques relatifs aux boulons, écrous, …. Correspondent au tableau 5

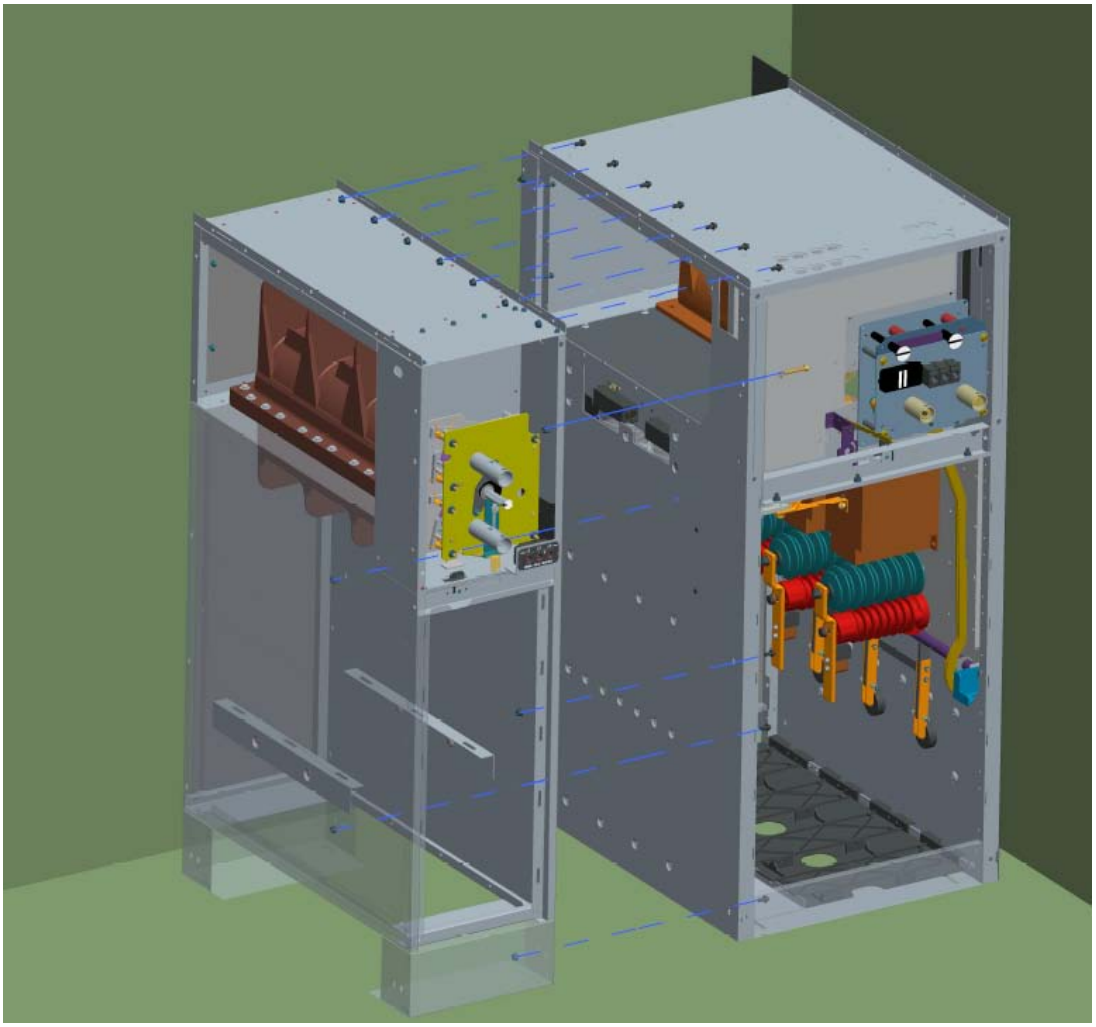

Figure 9: Couplage d'une cellule DF-3 à une cellule DF-2: Aperçu général.

- A hauteur du compartiment jeu de barres les cellules doivent être fixées entre elles à l'aide de 2 boulons à brides autobloquants (A) M6x12 RIPP et 2 écrous à bride autobloquants (D) M6 RIPP. Le couple de serrage M_A est égal à 19 Nm.
- Dans le compartiment commande et basse tension, sont fixées entre elles à l'aide d'une vis à tête hexagonale C de type DIN 933 M8x55, une rondelle crantée plate de type DIN 6798A M8 et un écrou à bride autobloquant (F) M8 RIPP. Le couple de serrage M_A est de 42 Nm.
- A l'aide de 4 boulons à bride autobloquants (B) de type M8x16 RIPP, et 4 écrous à bride autobloquants (F) de type M8 RIPP, les cellules sont accouplées entre elles au niveau du compartiment tête de câbles. Le couple de serrage M_A est de 42 Nm.
- Avant de fixer les cellules entre elles au niveau du toit, à l'aide de 7 boulons à bride autobloquants (B) de type M8x16 RIPP et 7 écrous à bride autobloquants (B) de type M8 RIPP, de les serrer avec un couple M_A de 42 Nm, il y a lieu de placer le jeu de barres.
-

Couplage du compartiment jeu de barres
Fixation à 2 endroits, voir Figure 10.

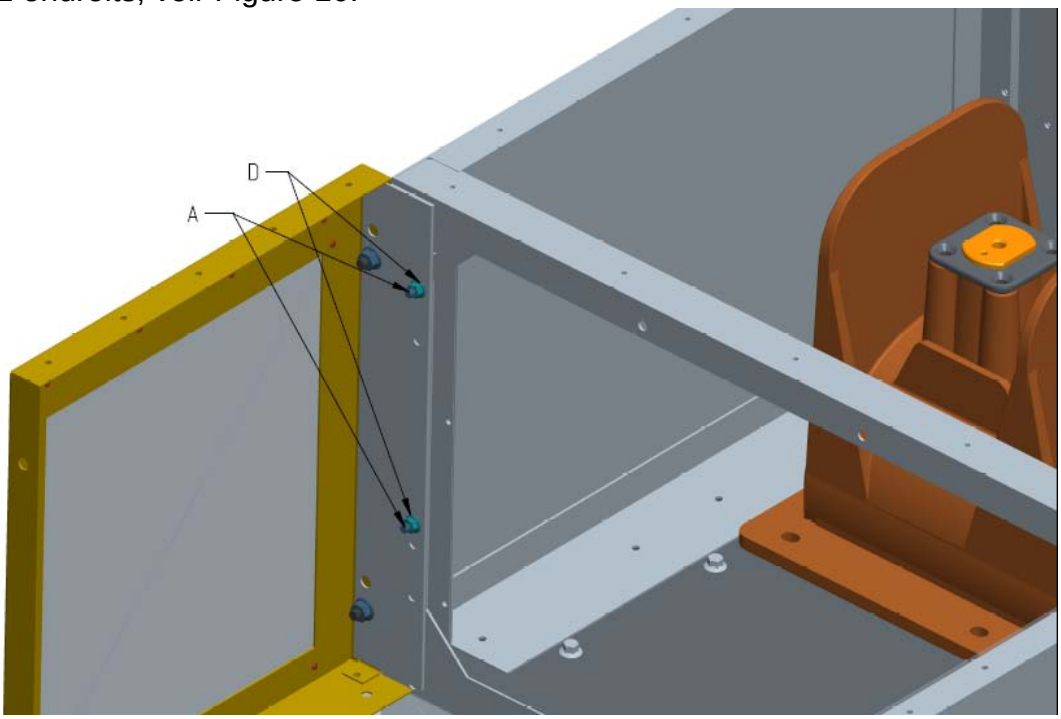

Figure 10: Couplage d'une cellule DF-3 à une cellule DF-2: Compartiment jeu de barres.

2.2.1.3.1.1 Couplage des compartiments BT

Fixation en 2 points, voir Figure 11.

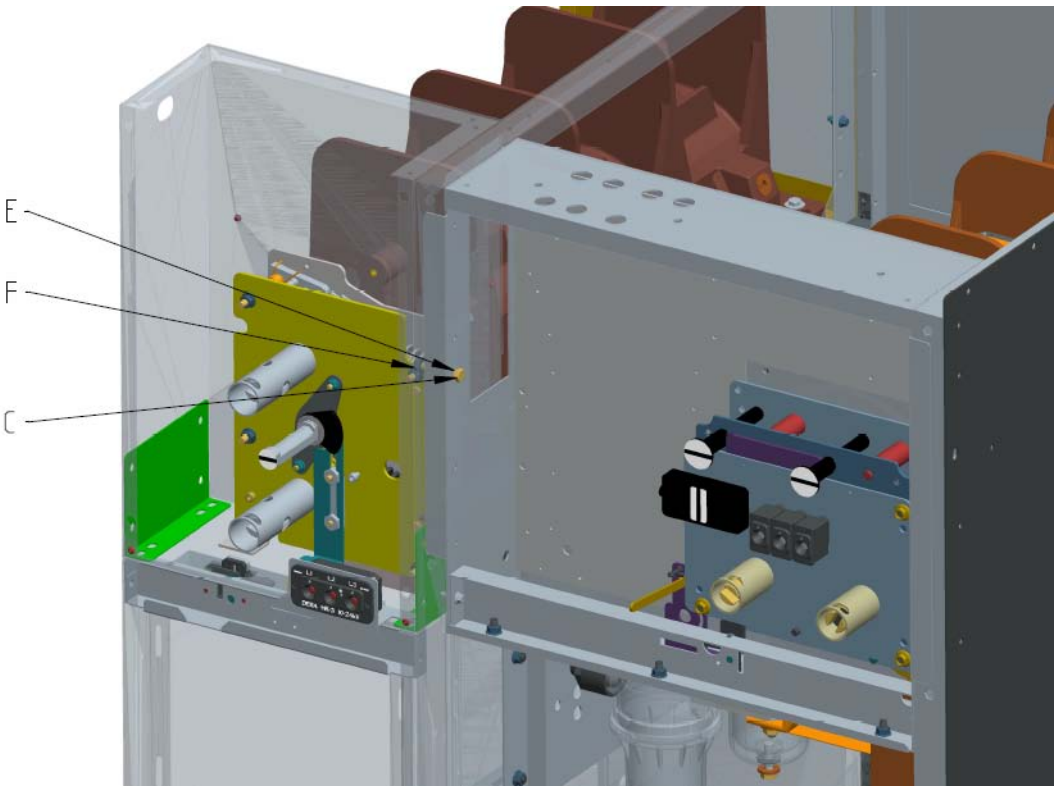

Figure 11: Couplage DF-3 à DF-2: Compartiment BT

2.2.1.3.1.2 Couplage du compartiment tête de câbles

Fixation en 4 points, voir Figure 12.

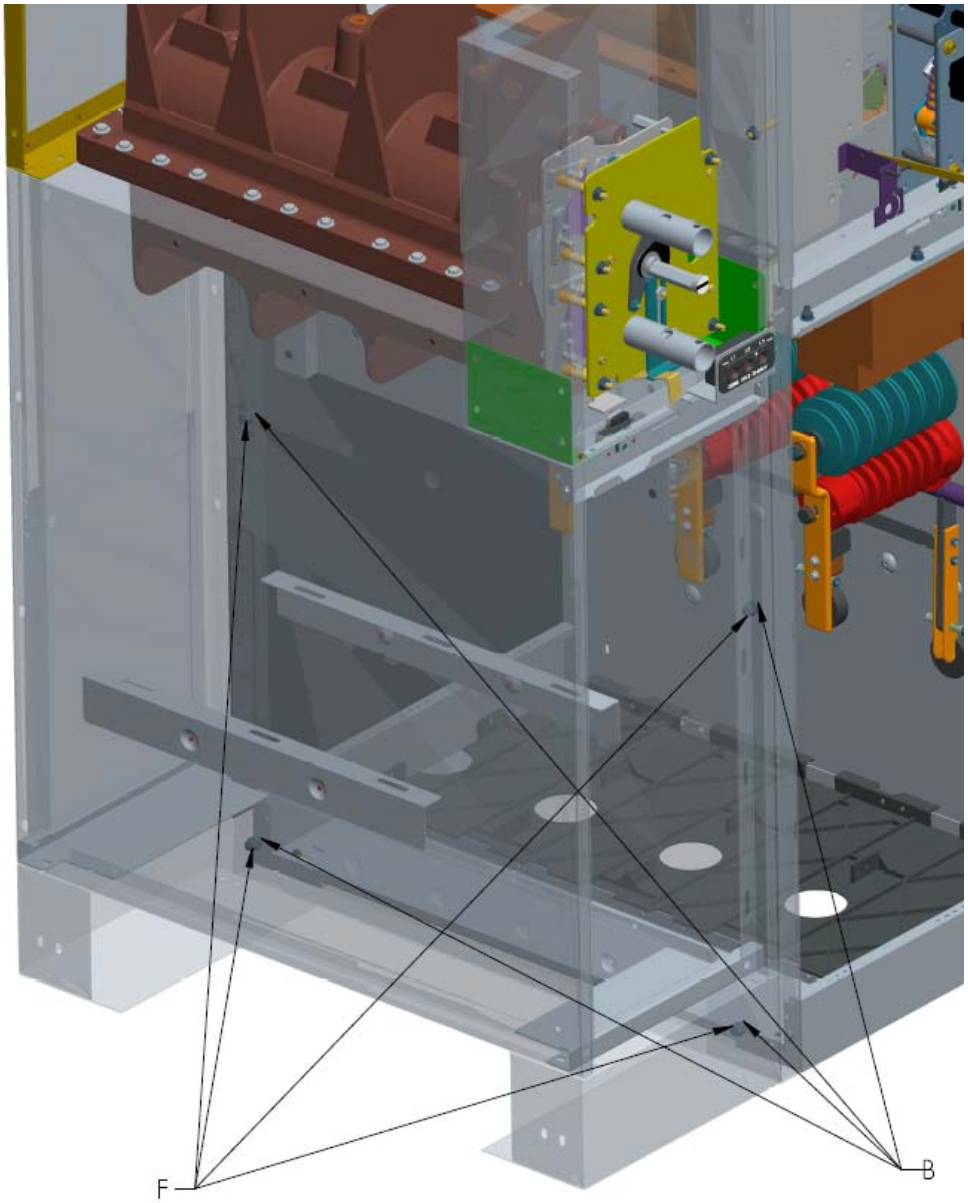

Figure 12: Couplage DF-3 à DF-2: Compartiment tête de câbles

Le couplage des cellules, à hauteur du toit ne se fait qu'après la mise en place du jeu de barres, voir 2.3 Montage du jeu de barres.

2.3 Montage du jeu de barres

S'il y a suffisamment d'espace sur les côtés des cellules, on peut monter les jeux de barres en passant par l'ouverture des parois latérales. Si l'espace n'est pas suffisant, le toit des cellules concernées devra être démonté.

Le procédé de montage des jeux de barres est dépendant du nombre de cellules qui doivent être reliées entre elles.

Dans tous les cas, les barres doivent toujours être montées **sans torsion.** Les forces de traction latérales sur les alésages des barres ou ceux de l'interrupteur qui seraient consécutives à un mauvais assemblage des cellules sont absolument à prohiber.

2.3.1 Tableau moyenne tension 630 A – kits de jeux de barres disponibles

Le contenu des kits de montage peut varier en fonction de facteurs tels que le courant nominal du tableau moyenne tension et le nombre de cellules à relier entre elles.
Chaque kit de montage est fourni dans un emballage individuel.

Les boulons de fixation des jeux de barres seront serrés avec un **couple de 35 Nm**

2.3.1.1 Kit DD903630 (DF-3 A/P 375 à DF-DT 675)

COMPOSITION DU KIT			
Nr de commande	**description**	**qté**	**repaire**
CU127354	Jeu de barres DF-3 DF-DT-675 L=597 12 kV	3	A
GR017806	Set de matériel de fixation DF-3	1	C

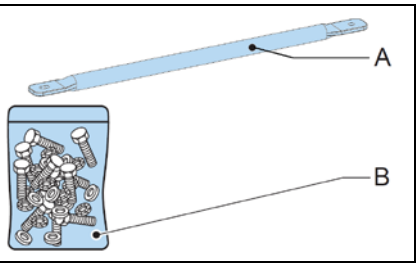

Pour le montage des jeux de barres, voir "Instructions de montage des jeux de barres" de la cellule concernée.

2.3.1.2 Kit DD903631 (DF-3 A/P 375 à DF-DT 675)

COMPOSITION DU KIT			
Nr. de commande	**description**	**qté**	**repaire**
CU127354	Jeu de barres DF-3 DF-DT-675 L=597 12 kV	3	A
CU127351	Pièce de fermeture du jeu de barres, DF-3	3	B
GR017806	Set de matériel de fixation DF-3	2	C

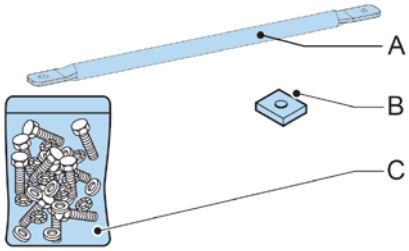

Pour le montage des jeux de barres, voir “Instructions de montage des jeux de barres” de la cellule concernée.

2.3.1.3 Kit DD905630 (DF-3 A/P 500 à DF-DT 675)

COMPOSITION DU KIT			
Nr. de commande	**description**	**qté**	**repaire**
CU127355	Jeu de barres DF-3 DF-DT-675 L=597 12 kV	3	A
GR017806	Set de matériel de fixation DF-3	1	C

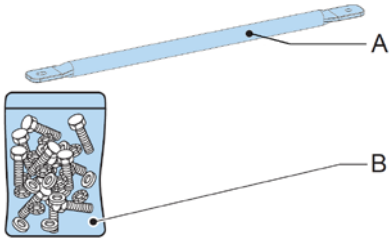

Pour le montage des jeux de barres, voir “Instructions de montage des jeux de barres” de la cellule concernée.

2.3.1.4 Kit DD905631 (DF-3 A/P 500 à DF-DT 675)

COMPOSITION DU KIT			
Nr. de commande	**description**	**qté**	**repaire**
CU127356	Jeu de barres DF-3 DF-DT-675 L=597 12 kV	3	A
CU127351	Pièce de fermeture du jeu de barres, DF-3	3	B
GR017806	Set de matériel de fixation DF-3	2	C

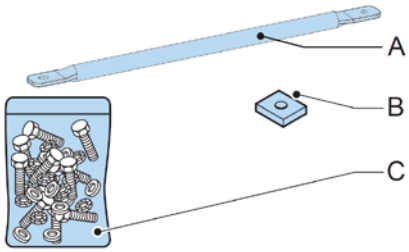

Pour le montage des jeux de barres, voir “Instructions de montage des jeux de barres” de la cellule concernée.

3 PREMIERE MISE EN SERVICE

Le raccordement au réseau et la première mise en service du tableau moyenne tension ne peut être réalisé que par des personnes compétentes et formées à cette fin, au service de la société distributrice d'électricité, en prenant en considération les consignes de sécurités locales en vigueur.

Notes:

SwitchGear Company

DW608213

©2011 SGC n.v.